ԿՏՐՎԱԾՔ 4 - 4

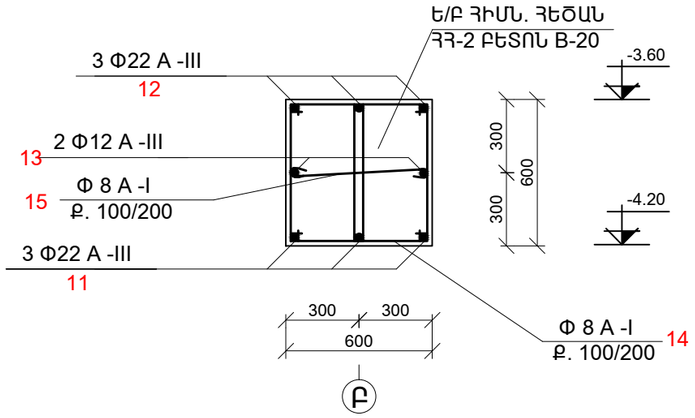

ԿՏՐՎԱԾՔ 3 - 3

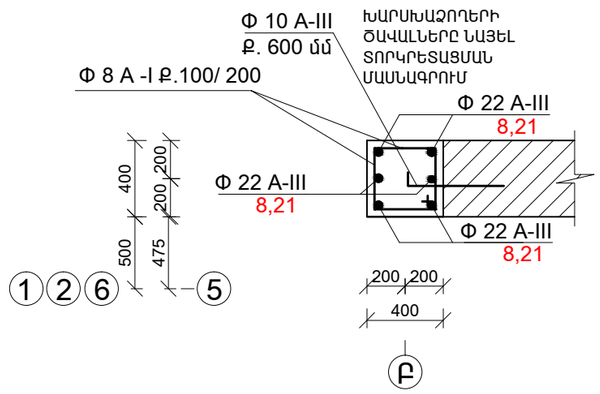

ԱՄՐԱՆՆԵՐԻ ԽԱՐՍԽՄԱՆ ԵՌԱԿՑՄԱՆ ՀԱՆԳՈՒՅՑ

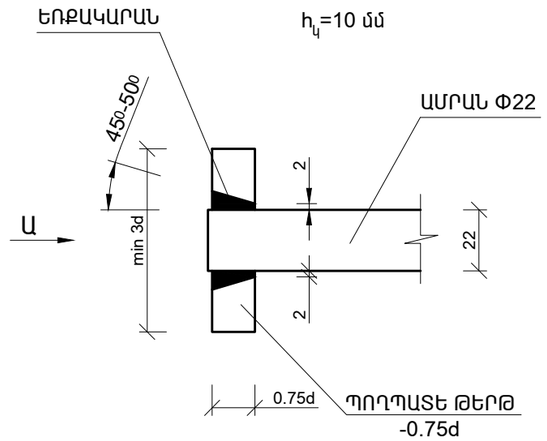

ՏԵՍՔ "Ա"

ԿՏՐՎԱԾՔ 2 - 2

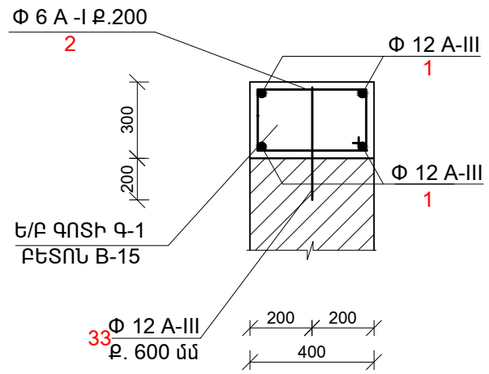

ԱՄՐԱՆՆԵՐԻ ՄԻԱՑՈՒՄԸ ԵՌԱԿՑՄԱՆ ՄԻՋՈՑՈՎ

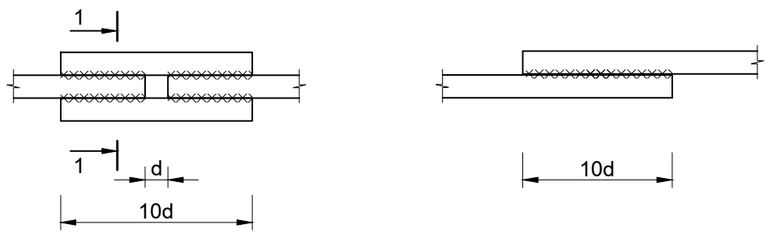

ԿՏՐՎԱԾՔ 1 - 1

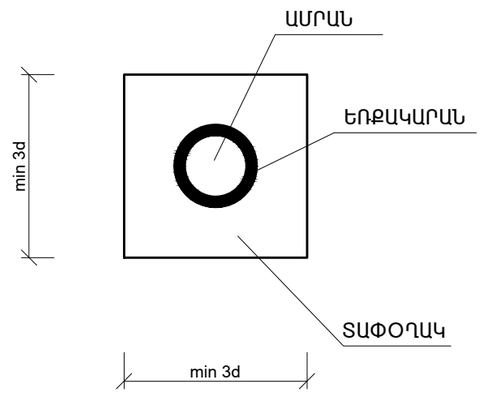

A-I ԵՎ A-III ԴԱՍԻ ԱՄՐԱՆՆԵՐԻ ՀԱՄԱՐ ԹՈՒՅԼԱՏՐՎՈՒՄ Է ԵՐԿԿՈՂՄԱՆԻ ԵՌԱԿՑՄԱՆ ԿԱՐԵՐ 4d+d ԱՄՐԱՆԻ ԸՆԴՀԱՆՈՒՐ ԵՐԿԱՐՈՒԹՅԱՄԲ

ԾԱՆՈԹՈՒԹՅՈՒՆ

1. ՏԱՓՕՂԱԿԸ ԱՄՐԱՆԻՆ ԵՌԱԿՑԵԼ ԱՄՐԱՆԻ ԱՄԲՈՂՋ ՊԱՐԱԳԾՈՎ

2. Ե/Բ ՀԻՄՆԱՅԻՆ ՀԵԾԱՆԵՐԻ, ՍՅՈՒՆԵՐԻ ԵՎ ՀԵԾԱՆՆԵՐԻ ԲԵՏՈՆԻ ԴԱՍԸ B-20,

ԳՈՏԻՆԵՐԻ ԲԵՏՈՆԻ ԴԱՍԸ B-15

3. ՄԵՏԱՂԱԿԱՆ ԷԼԵՄԵՆՏՆԵՐԻ ԵՌԿՑՈՒՄՆ ԻՐԱԿԱՆԱՑՆԵԼ Ÿ–42

ՏԻՊԻ ԷԼԵԿՏՐՈՂՈՎ ԳՈՍՏ 14098-85

ՏՆՕՊԵՆ	Ա. ՄԱՍԵՅԱՆ		ԱԽԹԱԼԱՅԻ ԹԻՎ 2 ԴՊՐՈՑԻ ՎԵՐԱԿԱՌՈՒՑՈՒՄ			
ՆՇՄ	Ա. ՄԱՍԵՅԱՆ					
ԶԱԿԱՐԿՈՂ	Ա. ՄԱՍԵՅԱՆ			ՓՈՒԼ	ԹԵՐԹ	ԹԵՐԹԵՐ
				Ա	ՀՇ-	
			ԿՏՐՎԱԾՔՆԵՐ 2 - 2, 3 - 3, 4 - 4: ԱՄՐԱՆՆԵՐԻ ՄԻԱՑՈՒՄԸ ԵՌԱԿՑՄԱՆ ՄԻՋՈՑՈՎ:	§þÆÜÏøêäðî» êäÀ ն. ï³Ÿ³ÕõñÃ		